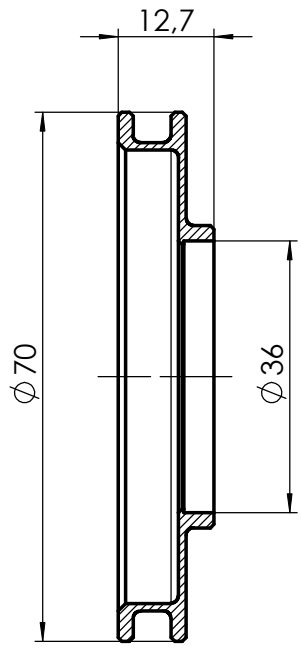

Works with Flexi Insertring (Chrosziel)
Order Number: 450-22

Maßstab (CAD): 1:1

Dimensions in mm

	Datum	Name
Bearb.	13.03.12	Giegerich
Gepr.		
Norm		

Benennung:

INSERT-RING-60-36

anadicon

Zchg. Nr.: IRKW-001-003

Blatt 2 / 2 Bl.

Ind	Änderung	Datum	Name

File

Diese Unterlage ist unser Eigentum. Jede Vervielfältigung, Verwertung und Mitteilung an dritte Personen ist strafbar, verpflichtet zu Schadensersatz und wird gerichtlich verfolgt. (Urheberrechtsgesetz, Gesetz geg. unlauteren Wettbewerb, BGB). Alle Rechte für den Fall der Patenterteilung (§ 7 Abs. 1 P. G.) oder der GM-Eintragung (§ 5 Abs. 4 GMG) vorbehalten.